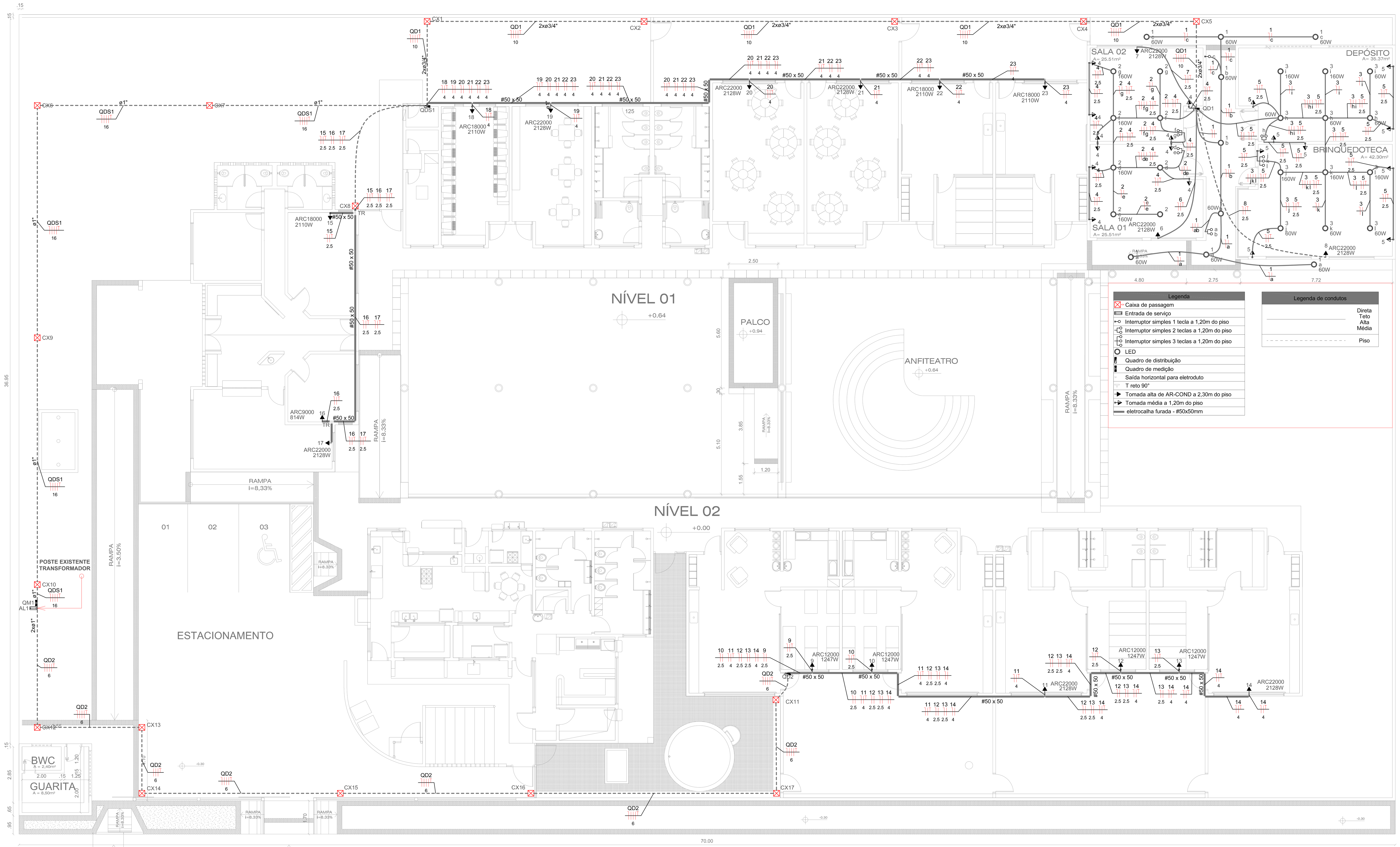

ENTRADA PRINCIPAL

ENTRADA PEDESTRES

ENTRADA AUTOMÓVEIS

1 PAVIMENTO TÉRREO - PLANTA BAIXA

ESCALA 1 : 50

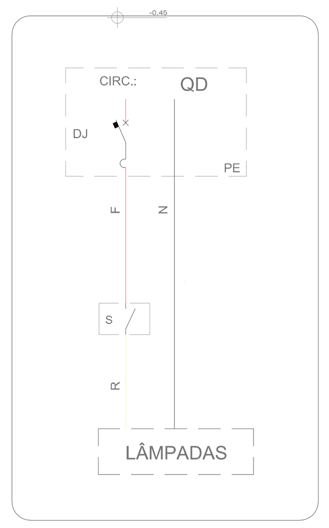

- INTERRUPTOR SIMPLES

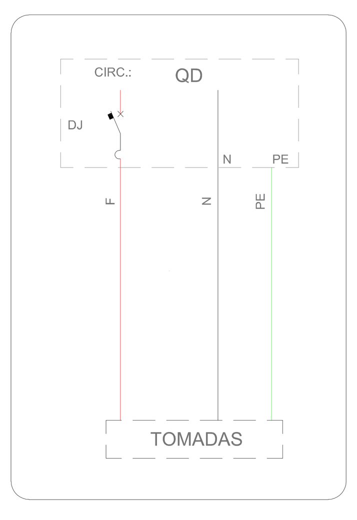

- TOMADA SIMPLES ATERRADA (2P+T)

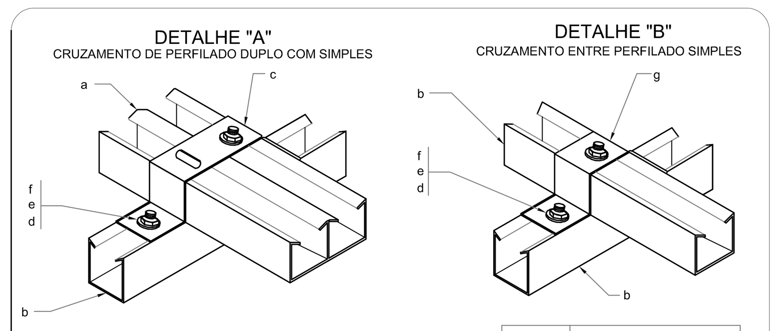

IDENT.	DESCRIÇÃO
a	PERFILADO TIPO "E"
b	PERFILADO SIMPLES
c	JUNÇÃO OMEGA LARGA
d	PORCA LOSANGULAR
e	ARRUELA LISA
f	PORCA SEXTAVADA
g	JUNÇÃO OMEGA SIMPLES

NOTA:
A ESPECIFICAÇÃO DETALHADA DOS COMPONENTES É INDICADA NA LISTA DE MATERIAIS DO PROJETO.

sem escala

SUPORTE PARA CABOS CRUZAMENTO DE PERFILADOS

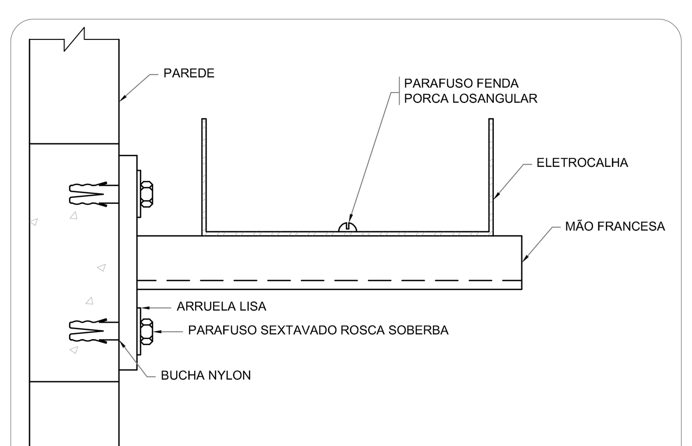

NOTA:
A ESPECIFICAÇÃO DETALHADA DOS COMPONENTES É INDICADA NA LISTA DE MATERIAIS DO PROJETO

sem escala

ELETROCALHA - FIXAÇÃO MÃO FRANCESA SIMPLES

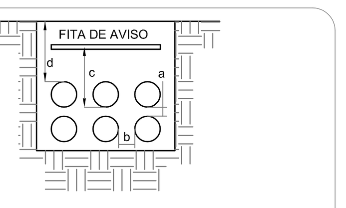

COTA	DIÂMETRO DOS DUTOS	DISTÂNCIA ENTRE DUTOS E RESISTÊNCIA ÀS CARGAS
a	1.1/4", 2", 3", 4", 5", 6"	5cm
b	1.1/4", 2", 3", 4", 5", 6"	7cm
c	1.1/4", 2", 3", 4", 5", 6"	A DISTÂNCIA ENTRE O NÍVEL DO SOLO E A FITA DE AVISO É DE 20cm
d	1.1/4", 2", 3", 4", 5", 6"	ATÉ 20,0 ton. = 60cm ACIMA DE 20,0 ton = 0,65 A 1,20m

NOTAS:
1- A ESPECIFICAÇÃO DETALHADA DOS COMPONENTES É INDICADA NA LISTA DE MATERIAIS DO PROJETO
2- OS ELETRODUTOS DESTINADOS A COMUNICAÇÃO, SE INSTALADOS NA MESMA VALA, DEVEM FICAR, NO MÍNIMO 50cm AFASTADOS
3- FITA DE AVISO NA COR AMARELA.

sem escala

DUTO SUBTERRÂNEO PARA CABOS

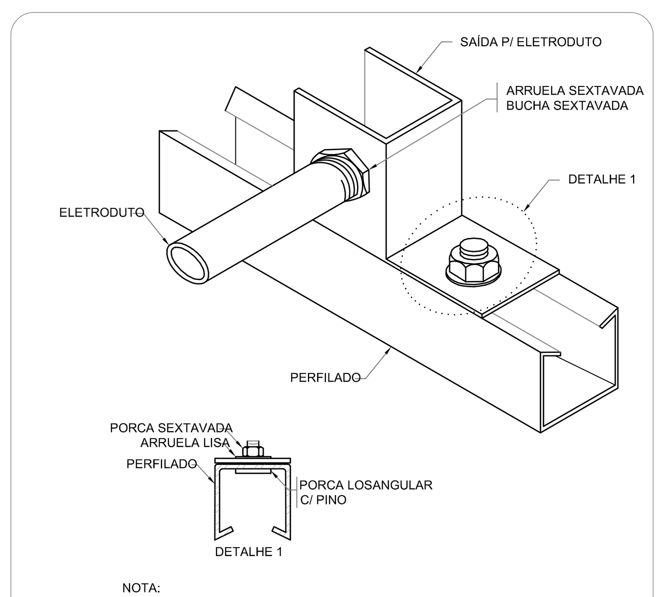

NOTA:
A ESPECIFICAÇÃO DETALHADA DOS COMPONENTES É INDICADA NA LISTA DE MATERIAIS DO PROJETO.

sem escala

ENTRADA E SAÍDA DE ELETRODUTO EM PERFILADO

Quadro de Cargas (QD1)

Circuito	Descrição	Esquema	Método de inst.	Tensão (V)	Iluminação (W) 60	Iluminação (W) 100	Iluminação (W) 160	Tomadas (W) 100	Tomadas (W) 2128	Pot. total. (VA)	Pot. total. (W)	Fases	Pot. - R (W)	Pot. - S (W)	Pot. - T (W)	FCT	FCA	In' (A)	Ip (A)	Seção (mm2)	Ic (A)	Disj (A)	dV parc (%)	dV total (%)	Status
1	ILUMINAÇÃO EXTERNA	F+N	B1	220 V	8	1				580	580	R	580			1.00	1.00	2.6	2.6	1.5	17.5	10	0.31	4.22	OK
2	ILUMINAÇÃO INTERNA 01	F+N	B1	220 V		4	4			1040	1040	T			1040	1.00	0.80	5.9	4.7	1.5	17.5	10	0.61	4.51	OK
3	ILUMINAÇÃO INTERNA 02	F+N	B1	220 V	7		5			1220	1220	S		1220		1.00	0.80	6.9	5.5	1.5	17.5	10	0.85	4.75	OK
4	TUG SALAS 01 E 02	F+N+T	B1	220 V				10		1111	1000	T			1000	1.00	0.80	5.7	5.1	2.5	24.0	10	0.23	4.14	OK
5	TUG DEPÓSITO E BRINQUEDOTECA	F+N+T	B1	220 V				9		1000	900	R	900			1.00	0.80	5.7	4.5	2.5	24.0	10	0.33	4.24	OK
6	AR-COND - SALA 01	F+N+T	B1	220 V					1	2364	2128	R	2128			1.00	1.00	10.7	10.7	2.5	24.0	16	0.68	4.59	OK
7	AR-COND - SALA 02	F+N+T	B1	220 V					1	2364	2128	T			2128	1.00	1.00	10.7	10.7	2.5	24.0	16	0.48	4.38	OK
8	AR-COND - BRINQUEDOTECA	F+N+T	B1	220 V					1	2364	2128	S		2128		1.00	1.00	10.7	10.7	2.5	24.0	16	1.01	4.92	OK
TOTAL					15	5	9	19	3	12044	11124	R+S+T	3608	3348	4168										

Quadro de Demanda (QD1)

Tipo de carga	Potência instalada (kVA)	Fator de demanda (%)	Demanda (kVA)
Iluminação e TUG's (Escolas e semelhantes)	4.95	100.00	4.95
TUE (AR CONDICIONADOS) - COSERN 04.19	7.09	100.00	7.09
		TOTAL	12.04

Quadro de Cargas (QD2)

Circuito	Descrição	Esquema	Método de inst.	Tensão (V)	Tomadas (W) 1247	Tomadas (W) 2128	Pot. total. (VA)	Pot. total. (W)	Fases	Pot. - R (W)	Pot. - S (W)	Pot. - T (W)	FCT	FCA	In' (A)	Ip (A)	Seção (mm2)	Ic (A)	Disj (A)	dV parc (%)	dV total (%)	Status
9	AR-COND - DORMITÓRIO CI - 1	F+N+T	B1	220 V	1		1386	1247	S		1247		1.00	0.57	11.0	6.3	2.5	24.0	10	0.11	3.80	OK
10	AR-COND-DORMITÓRIO CI - 2	F+N+T	B1	220 V	1		1386	1247	R	1247			1.00	0.57	11.0	6.3	2.5	24.0	10	0.25	3.94	OK
11	AR-COND-CRECHE II - 2	F+N+T	B1	220 V		1	2364	2128	R	2128			1.00	0.57	18.9	10.7	4	32.0	16	0.75	4.44	OK
12	AR-COND-DORMITÓRIO CII - 2	F+N+T	B1	220 V	1		1386	1247	T			1247	1.00	0.57	11.0	6.3	2.5	24.0	10	0.94	4.63	OK
13	AR-COND-DORMITÓRIO CII - 1	F+N+T	B1	220 V	1		1386	1247	S		1247		1.00	0.57	11.0	6.3	2.5	24.0	10	1.07	4.76	OK
14	AR-COND-CRECHE II - 1	F+N+T	B1	220 V		1	2364	2128	T			2128	1.00	0.57	18.9	10.7	4	32.0	16	1.38	5.07	OK
TOTAL					4	2	10271	9244	R+S+T	3375	2494	3375										

Quadro de Demanda (QD2)

Tipo de carga	Potência instalada (kVA)	Fator de demanda (%)	Demanda (kVA)
TUE (AR CONDICIONADOS) - COSERN 04.19	10.27	100.00	10.27
		TOTAL	10.27

Quadro de Cargas (QDS1)

Circuito	Descrição	Esquema	Método de inst.	Tensão (V)	Tomadas (W) 814	Tomadas (W) 2110	Tomadas (W) 2128	Pot. total. (VA)	Pot. total. (W)	Fases	Pot. - R (W)	Pot. - S (W)	Pot. - T (W)	FCT	FCA	In' (A)	Ip (A)	Seção (mm2)	Ic (A)	Disj (A)	dV parc (%)	dV total (%)	Status
QD1		3F+N+T	B1	380/220 V				12044	11124	R+S+T	3608	3348	4168	1.00	1.00	20.5	20.5	10	50.0	25	1.59	3.91	OK
15	AR-COND-SALA DOS PROFESSORES	F+N+T	B1	220 V		1		2344	2110	S		2110		1.00	0.80	13.3	10.7	2.5	24.0	16	0.85	3.17	OK
16	AR-COND-DIRETORIA	F+N+T	B1	220 V	1			904	814	T			814	1.00	0.80	5.1	4.1	2.5	24.0	10	0.65	2.97	OK
17	AR-COND-SECETARIA	F+N+T	B1	220 V			1	2364	2128	R	2128			1.00	1.00	10.7	10.7	2.5	24.0	16	0.00	2.31	OK
18	AR-COND-LABORATÓRIO	F+N+T	B1	220 V		1		2344	2110	T			2110	1.00	0.57	18.7	10.7	4	32.0	16	0.17	2.49	OK
19	AR-COND-LEITURA MULTIUSO	F+N+T	B1	220 V			1	2364	2128	R	2128			1.00	0.57	18.9	10.7	4	32.0	16	0.37	2.68	OK
20	AR-COND-PRÉ-ESCOLA-1	F+N+T	B1	220 V			1	2364	2128	T			2128	1.00	0.57	18.9	10.7	4	32.0	16	0.92	3.23	OK
21	AR-COND-PRÉ-ESCOLA-2	F+N+T	B1	220 V			1	2364	2128	R	2128			1.00	0.57	18.9	10.7	4	32.0	16	1.19	3.50	OK
22	AR-COND-CRECHE III-1	F+N+T	B1	220 V		1		2344	2110	S		2110		1.00	0.57	18.7	10.7	4	32.0	16	1.37	3.69	OK
23	AR-COND-CRECHE III-2	F+N+T	B1	220 V		1		2344	2110	S		2110		1.00	0.57	18.7	10.7	4	32.0	16	1.63	3.94	OK
TOTAL					1	4	4	31784	28890	R+S+T	9992	9678	9220										

Quadro de Demanda (QDS1)

Tipo de carga	Potência instalada (kVA)	Fator de demanda (%)	Demanda (kVA)
Iluminação e TUG's (Escolas e semelhantes)	4.95	100.00	4.95
TUE (AR CONDICIONADOS) - COSERN 04.19	26.83	100.00	26.83
		TOTAL	31.78

Quadro de Cargas (transformador - quadro)

Circuito	Descrição	Esquema	Método de inst.	Tensão (V)	Pot. total. (VA)	Pot. total. (W)	Fases	Pot. - R (W)	Pot. - S (W)	Pot. - T (W)	FCT	FCA	In' (A)	Ip (A)	Seção (mm2)	Ic (A)	Disj (A)	dV parc (%)	dV total (%)	Status
QDS1		3F+N+T	B1	380/220 V	31784	28890	R+S+T	9992	9678	9220	1.00	1.00	50.2	50.2	16	68.0	63	2.30	2.31	OK
QD2		3F+N+T	B1	380/220 V	10271	9244	R+S+T	3375	2494	3375	1.00	1.00	17.0	17.0	6	36.0	20	2.45	2.46	OK
TOTAL					42056	38134	R+S+T	13367	12172	12595										

Quadro de Demanda (QM1)

Tipo de carga	Potência instalada (kVA)	Fator de demanda (%)	Demanda (kVA)
Iluminação e TUG's (Escolas e semelhantes)	4.95	100.00	4.95
TUE (AR CONDICIONADOS) - COSERN 04.19	37.10	100.00	37.10
		TOTAL	42.06

PROJETO EM BIM

LEIA -ME

QR VISTA 3D ELÉTRICO

DIREITOS AUTORAIS RESERVADOS
PROIBIDA QUALQUER MODIFICAÇÃO OU REPRODUÇÃO NO TODO OU EM PARTE, SEM AUTORIZAÇÃO POR ESCRITO DO AUTOR DO PROJETO

OBSERVAÇÕES INICIAIS

DÚVIDAS EM RELAÇÃO A EXECUÇÃO DO PROJETO DEVEM SER TIRADAS COM O PROJETISTA. RECOMENDA-SE EVITAR EXECUÇÃO POR EXPERIÊNCIA. ESTE DOCUMENTO É FRUTO DE UM ESTUDO

Proprietário:

Aprovado por:

Responsável Técnico(a):

Quadro de Carimbos:

REFORMA E AMPLIAÇÃO - CEMEI
(Projeto de instalações elétricas)

Endereço: Rua José Viana Pereira, s/n, Zona urbana do município de Portalegre.

Proprietário: Prefeitura Municipal de Portalegre/RN (CNPJ.: 08.358.053/0001-90)

Responsável Técnico(a): Esdras Mansur Lopes Cavalcante Feitosa (CREA/RN: 2116454727)

PLANTA BAIXA, DETALHES, DIAGRAMAS, E QUADROS DE CARGAS

PRANCHA: 01/02

Data	Escala	Área Construída Pré-reforma	Área Construída Pós-reforma	Contato:	
NOV/2019	COMO INDICADO	1477,35 m²	1667,74 m²	E-mail: contatocavalcanteengenharia@gmail.com - Tel.: (84) 3333-3088 - Cel.: (84) 998105509	REV: 00

PRANCHA FORMATO A1+ (594x1189mm)

O PRESENTE TRABALHO ESTÁ PROTEGIDO POR DIREITO AUTORAL (LEI 9.610/98). É PROIBIDA A REPRODUÇÃO TOTAL OU PARCIAL DO PRESENTE TRABALHO SOB PENA DA LEI